嶺南大學香港同學會小學

LINGNAN UNIVERSITY ALUMNI ASSOCIATION (HONG KONG) PRIMARY SCHOOL

http://www.luaaps.edu.hk

學校檔號：2223-T013

執事先生：

招標

承投建造「嶺南大學香港同學會小學505室改裝STEAM教學設備及修繕工程」

(投標商請勿在招標書封面上顯示 貴公司的身份)

現誠邀 貴公司承投提供隨附的投標附表上所列項。

(1) 請提供 貴公司商業登記證副本、勞工保險單副本及其他政府註冊有效牌照；

(2) 投標表格必須填具一式兩份，並放置信封或公文袋內封密。信封/公文袋面應清楚註明承投建造「嶺南小學二樓教員室工程」投標書。投標書請於 **2023 年 7 月 13 日 12 時正**前郵寄或送抵九龍深水埗白田街33號嶺南大學香港同學會小學「嶺南大學香港同學會小學505室改裝STEAM教學設備及修繕工程招標委員會」收，逾期標書，概不受理。

(3) 貴公司的投標書有效期為 90 天，由上述截標日期起計；如在該 90 天內仍未接獲訂單，則是次投標可視作落選論。另外亦請注意，貴公司必須填妥投標表格及按要求另附說明，否則標書概不受理。

(4) 預計施工日期由 **2023 年 7 月 17 日 至 2023 年 8 月 15 日**，請確保在此期間完工。(如有變動，以雙方磋商之共識為準)

(5) 請附上最近 3 年的工程記錄；如有認證記錄，亦請註明。

(6) 根據香港法例第 201 章《防止賄賂條例》，在學校招標過程中，如學校員工接受供應商提供之利益，或供應商向有關人士提供任何利益，均屬違法。學校員工或供應商任何一方或雙方如有干犯上述違法行為，有關投標將不獲考慮，即使已獲委聘，所簽訂的有關合約亦會被宣告無效。

(7) 若貴公司未能或不擬投標，亦煩請盡快把本函及投標表格寄回上述地址，並列明不擬投標的原因。

工程細則

項目編號	物品說明/規格	數量	單價	總價
（1）	保險（包括勞工及第三者保險）。	1 單		
（2）	供應及安裝傢俱項目：			
2.1	依圖（F3）供應及安裝膠板飾面儲物櫃。	1 座		
2.2	依圖（F2）供應及安裝展示櫃連五金燈飾。	1 座		
2.3	依圖（F1）供應及安裝 L 形半高間牆。	1 座		
2.4	依圖（F4）供應及安裝展示吊櫃連燈飾。	5 個		
2.5	依圖（F5）供應及安裝工作枱 PVC 飾面 900mmW x 500mmD x 750mmH。	3 張		
2.6	依圖（F6）供應及安裝摺合有轆書枱 PVC 膠板面 1400mmL x 700mmW x 750mmH。	4 張		
2.7	依圖（F7）供應及安裝 30mm 厚 PVC 飾面窗台板。	4 件		
（3）	油色工程項目：			
3.1	牆身及天花執灰油色連舊電線鉄槽。	1 單		
3.2	翻油現有房門門框。	1 單		
（4）	舖砌 PVC 地蓆項目：			
4.1	拆除連清走現有地蓆連修執地台電線吼。	1 單		
4.2	新舖砌 PVC 地膠板。	34M^2		
4.3	安裝 100mmH 白色木牆腳線。	1 單		
（5）	完工清潔。	1 單		
			合計總價 ：	_____ ==========
註：				
1.	展示櫃電原位以到達指定位置，傢俱供應商需要接駁至展示櫃。			
2.	預計現場施工期：17/7/23-14/8/23。			

備註欄：

1. 付款方案：校方將保留工程總金額 10%，直至校方確認施工完結 6 個月後繳付。
2. 供應及安裝施工期間所需的工具和安全設施以符合香港勞工法例。
3. 本合同為包工料合同(Lump Sum Contract)，以上數量供參考用，請投標者自行覆查數量。
4. 提供員工地盆監工、提供合規格金屬工作架、於工程進行期間，提供安全督導員、工程施工期間保持工地整齊清潔、工程施工期間工地不可積存過多垃圾，要適當時候清走。
5. 保用期為6個月以由校方確認完工後起計，如非人為或外力破壞,承標者有責任到校維修或更換，直至解決問題為止。
6. 學校屬舊式校舍設計，不設有升降機.。
7. 以上標書內的數量只供參考用，請各投標者親往地盆視察。
8. 若要到本校實地視察，請致電27768453聯絡（　　）
9. 根據教育局指引，基於國家安全而容許學校取消供應商的資格和終止相關合約：

   (a)　即使報價／招標文件中有任何相反的規定，學校保留以供應商曾經、正在或有理由相信供應商曾經或正在作出可能構成或導致發生危害國家安全罪行的行為或活動為由，取消其供應商資格的權利，又或為維護國家安全，或為保障香港的公眾利益、公共道德、公共秩序或公共安全，而有必要剔除有關供應商。

   (b)　若出現下列任何一種情況，學校可以立即終止合約：

   (i)　承辦商曾經或正在作出可能構成或導致發生危害國家安全罪行或不利於國家安全的行為或活動；

   (ii)　繼續僱用承辦商或繼續履行合約不利於國家安全；或

   (iii)　學校合理地認為上述任何一種情況即將出現。

投標表格(須填具一式兩份)

承投建造「嶺南大學香港同學會小學505室改裝STEAM教學設備及修繕工程」

收件人名稱及地址：

九龍深水埗白田街33號　嶺南大學香港同學小學

嶺南大學香港同學會小學505室改裝STEAM教學設備及修繕工程招標委員會

學校檔案：2223-T013

截標日期/時間：2023年7月13日(星期四)中午十二時正

＊ 請在適用者方格內加☑

☐ 下方簽署人願意按照正式訂單上訂明的日期及所列之價格，包括所有配套服務(勞工、材料 及其他所有費用)，以及校方所提出的細則，提供投標附表上所列項目的服務。下方簽署人知悉，所有未經特別註明的項目，均須按照細則的規定提供服務；投標書由上述截標日期至 2023 年　　月　　日仍屬有效；校方不一定採納索償最低的一份標書，並有權在投標書有效期內，採納某份投標書的全部或部份內容。下方簽署人亦保證其公司的商業登記及僱員補償保險及相關經營牌照均屬有效，而該公司所供應的各個項目並無侵犯任何專利權。

☐ 下方簽署人獲授權代表投標公司不擬報價及提供有關服務。

簽署人：_____(請以正楷填寫)　　日期：_____年_____月_____日

職街：_____(請註明職位，例如董事、經理、秘書等)

上方簽署人已獲授權，代表_____公司簽署投標書，該公司資料如下：

商業登記號碼:_____

辦事處地址:_____

電話號碼:_____　傳真號碼:_____

本公司/本人明白，如收到學校訂單後未能供應投標書上所列服務，須負責賠償學校從另處採購上述物品的差價。

（請勿在招標書封面上顯示貴公司的身份）　　公司印鑑

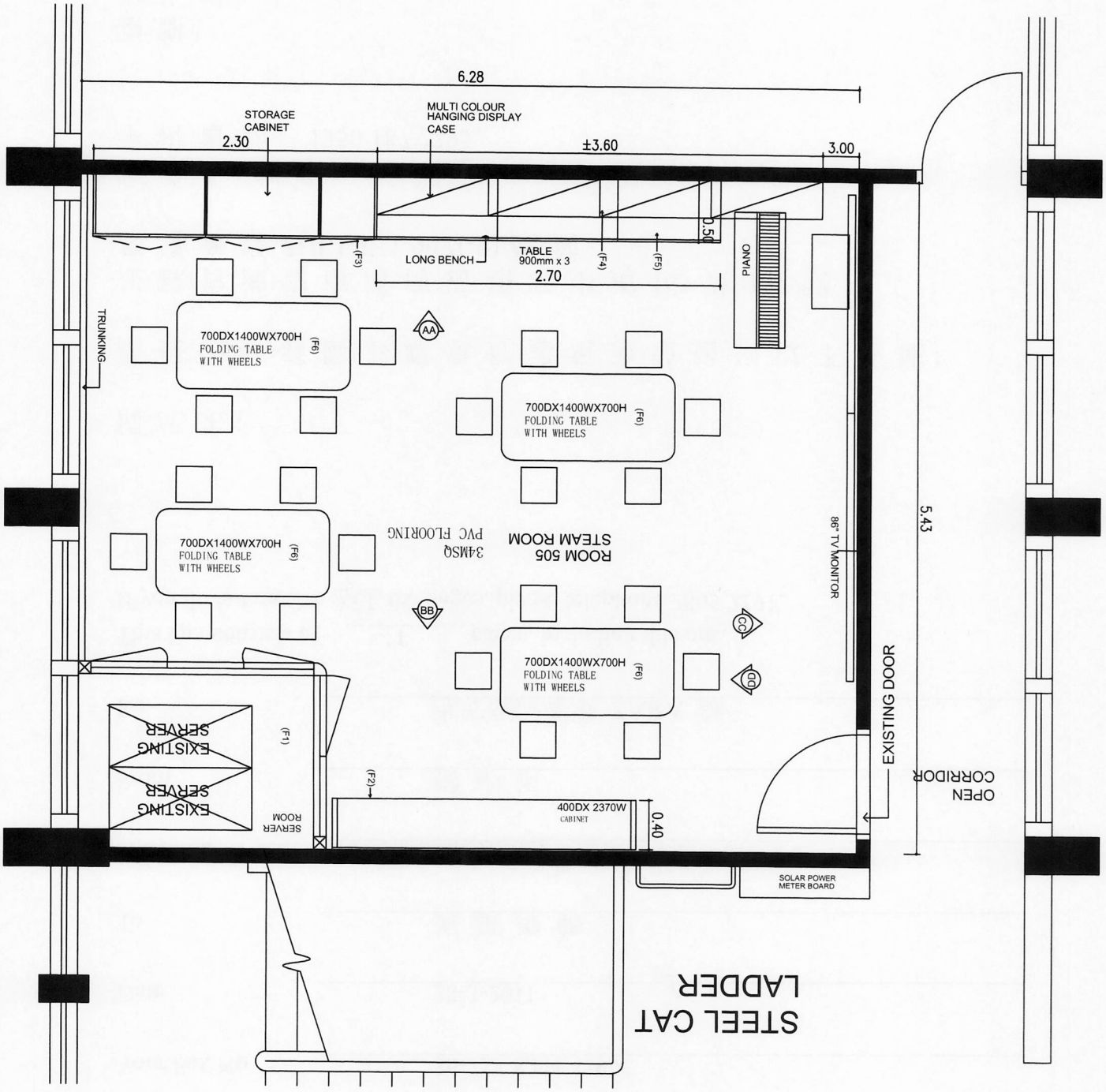
6.28
STORAGE CABINET
2.30
MULTI COLOUR HANGING DISPLAY CASE
±3.60
3.00
0.50
(F3)
LONG BENCH
TABLE 900mm x 3
2.70
(F4)
(F5)
PIANO
TRUNKING
700DX1400WX700H FOLDING TABLE WITH WHEELS
(F6)
AA
700DX1400WX700H FOLDING TABLE WITH WHEELS
(F6)
700DX1400WX700H FOLDING TABLE WITH WHEELS
(F6)
ROOM 505
STEAM ROOM
34M2
PVC FLOORING
BB
CC
DD
700DX1400WX700H FOLDING TABLE WITH WHEELS
(F6)
86" TV MONITOR
5.43
EXISTING DOOR
OPEN CORRIDOR
(F1)
EXISTING SERVER
EXISTING SERVER
SERVER ROOM
(F2)
400DX 2370W CABINET
0.40
SOLAR POWER METER BOARD
STEEL CAT LADDER

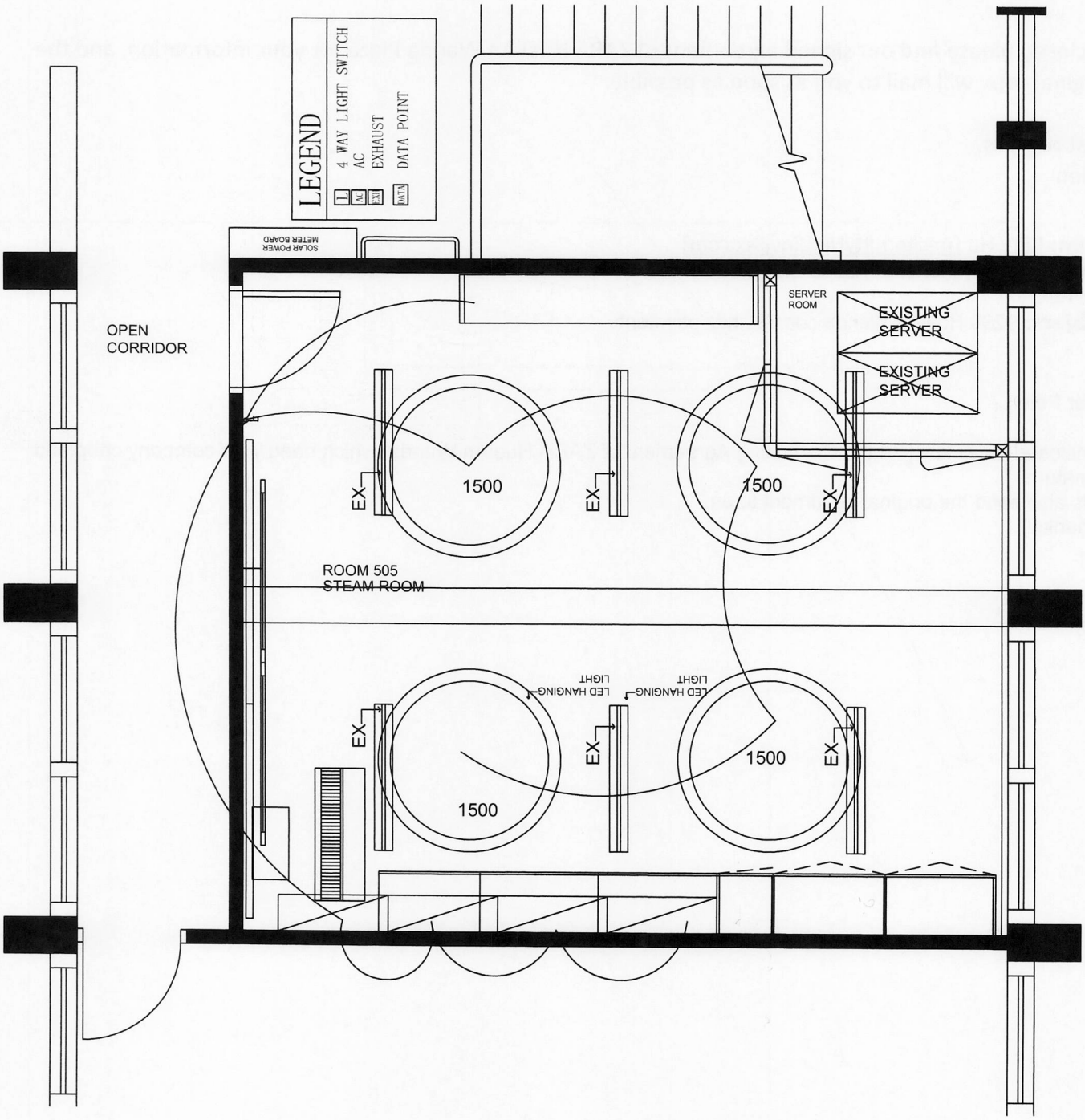
LEGEND
4 WAY LIGHT SWITCH
AC
EXHAUST
DATA POINT
SOLAR POWER METER BOARD
OPEN CORRIDOR
SERVER ROOM
EXISTING SERVER
EXISTING SERVER
1500
1500
1500
1500
EX
EX
EX
EX
EX
EX
ROOM 505
STEAM ROOM
LED HANGING LIGHT
LED HANGING LIGHT

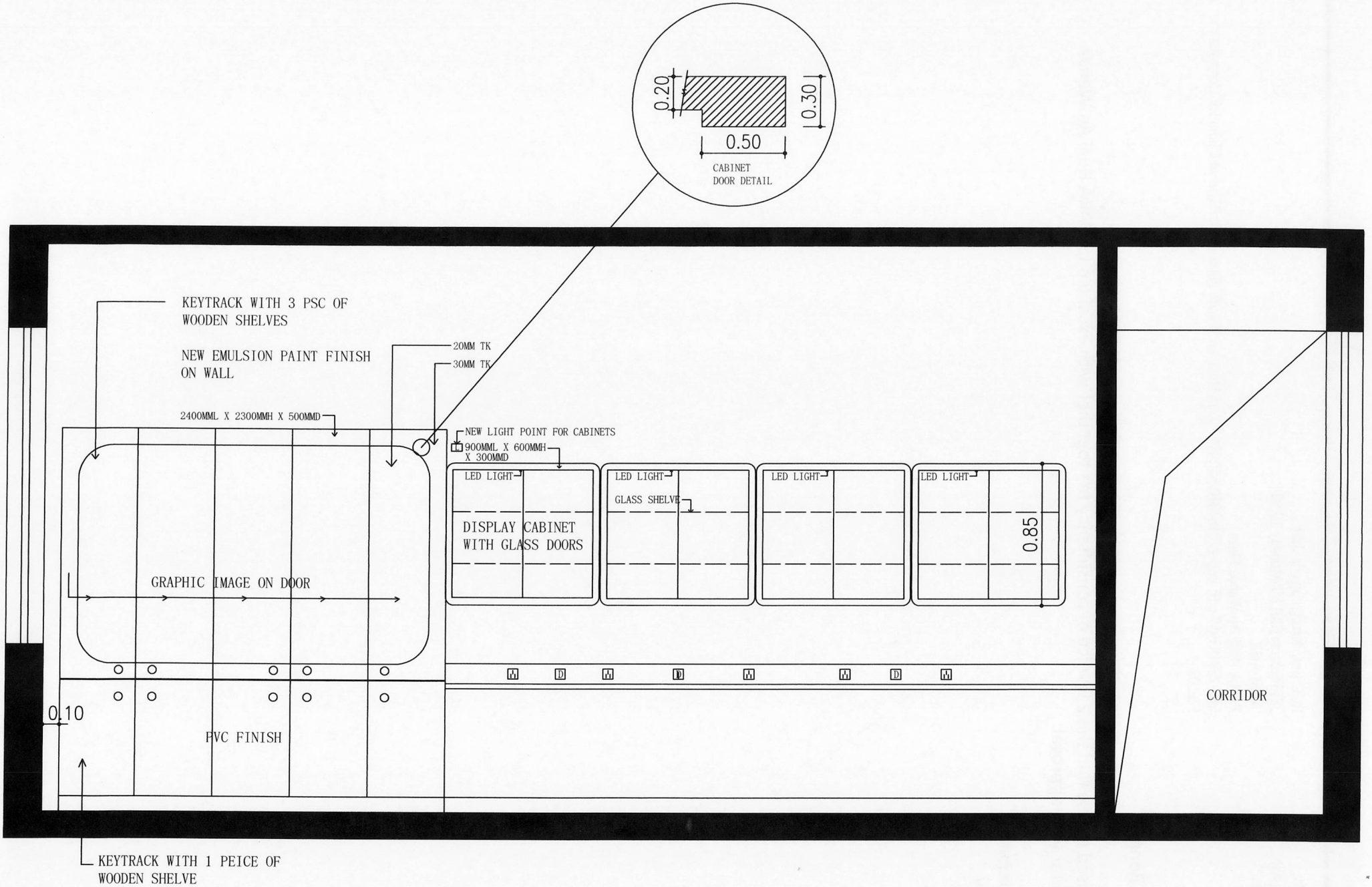

ELEVATION AA

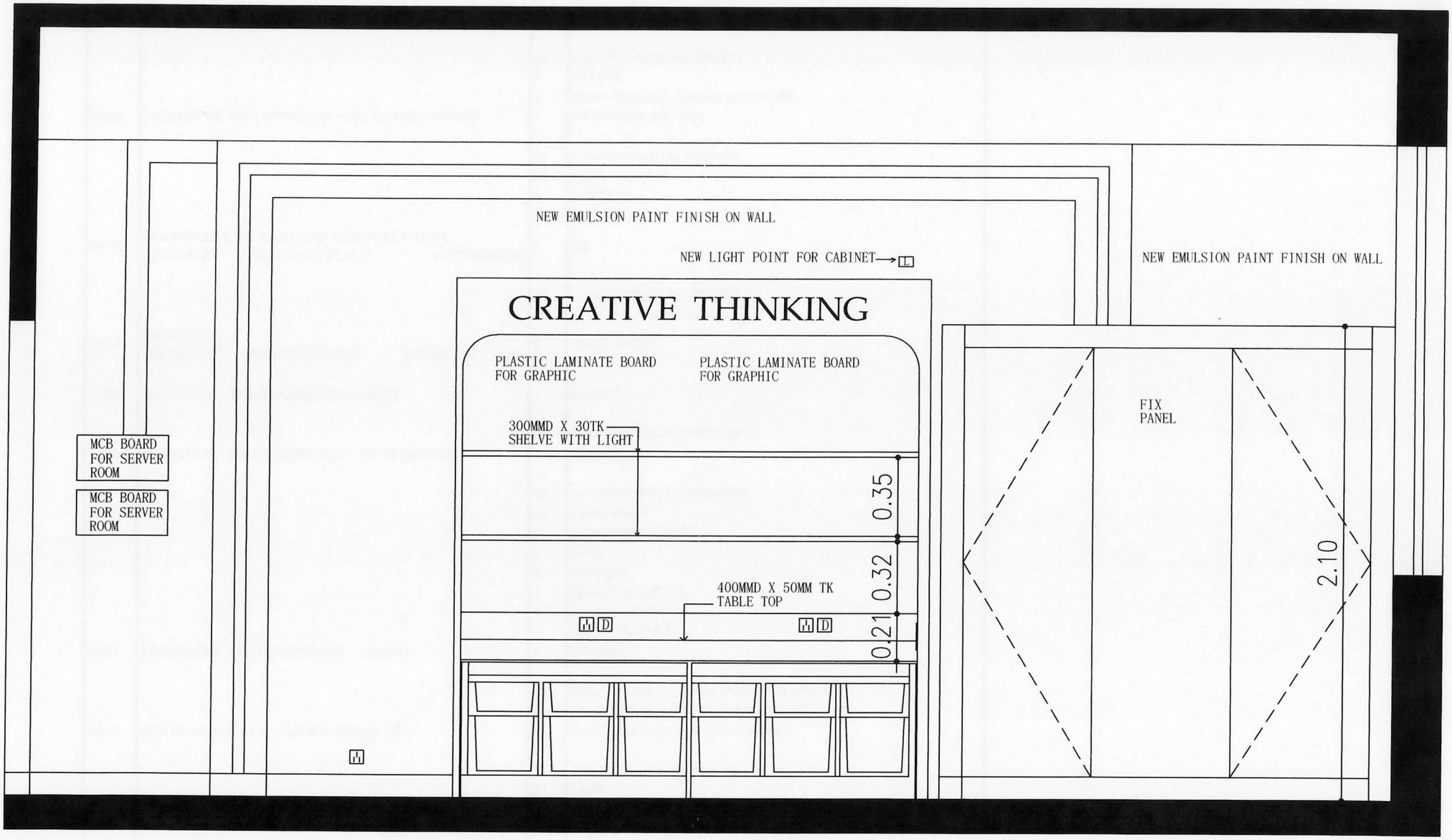

ELEVATION BB

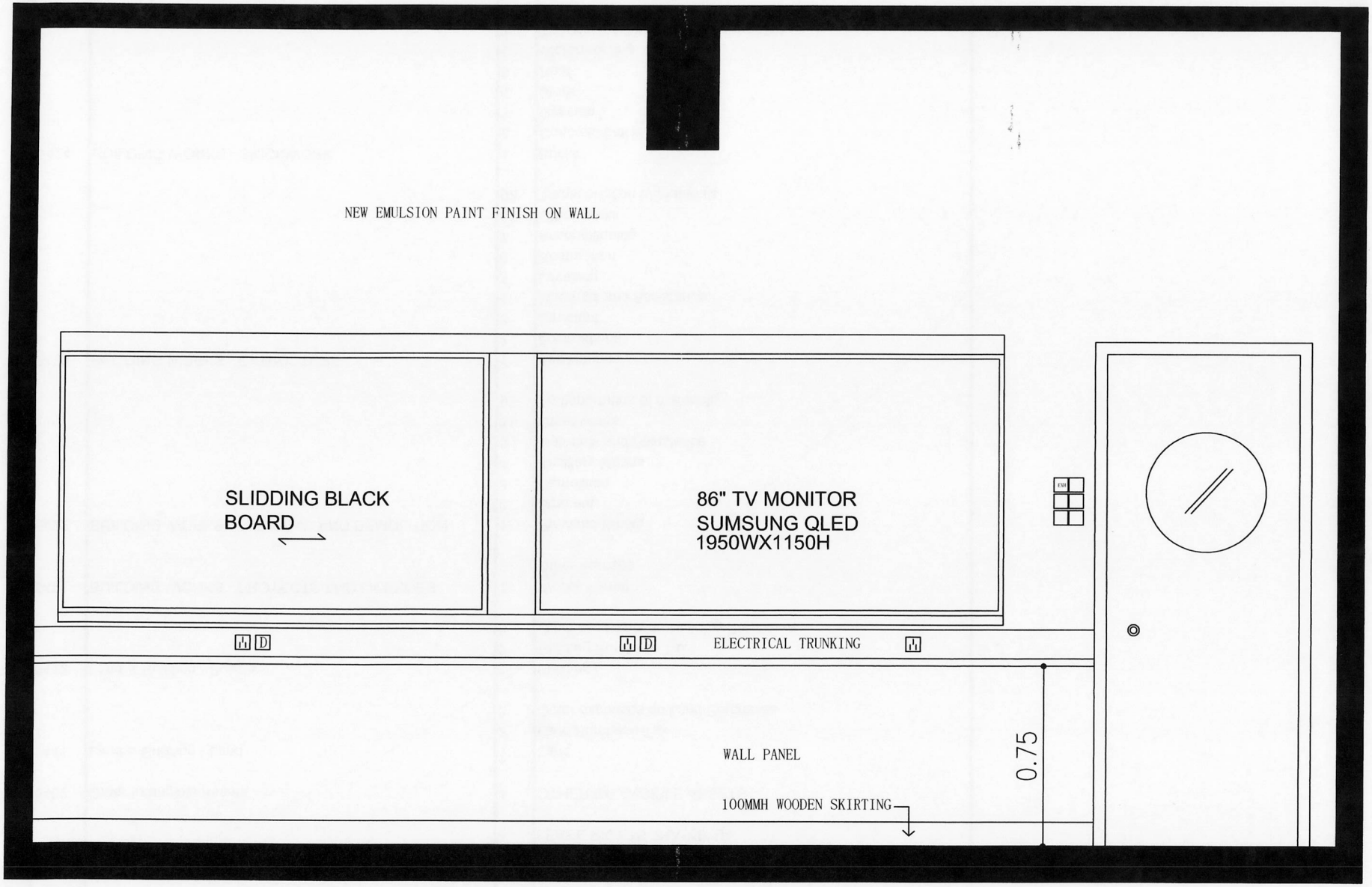

ELEVATION CC

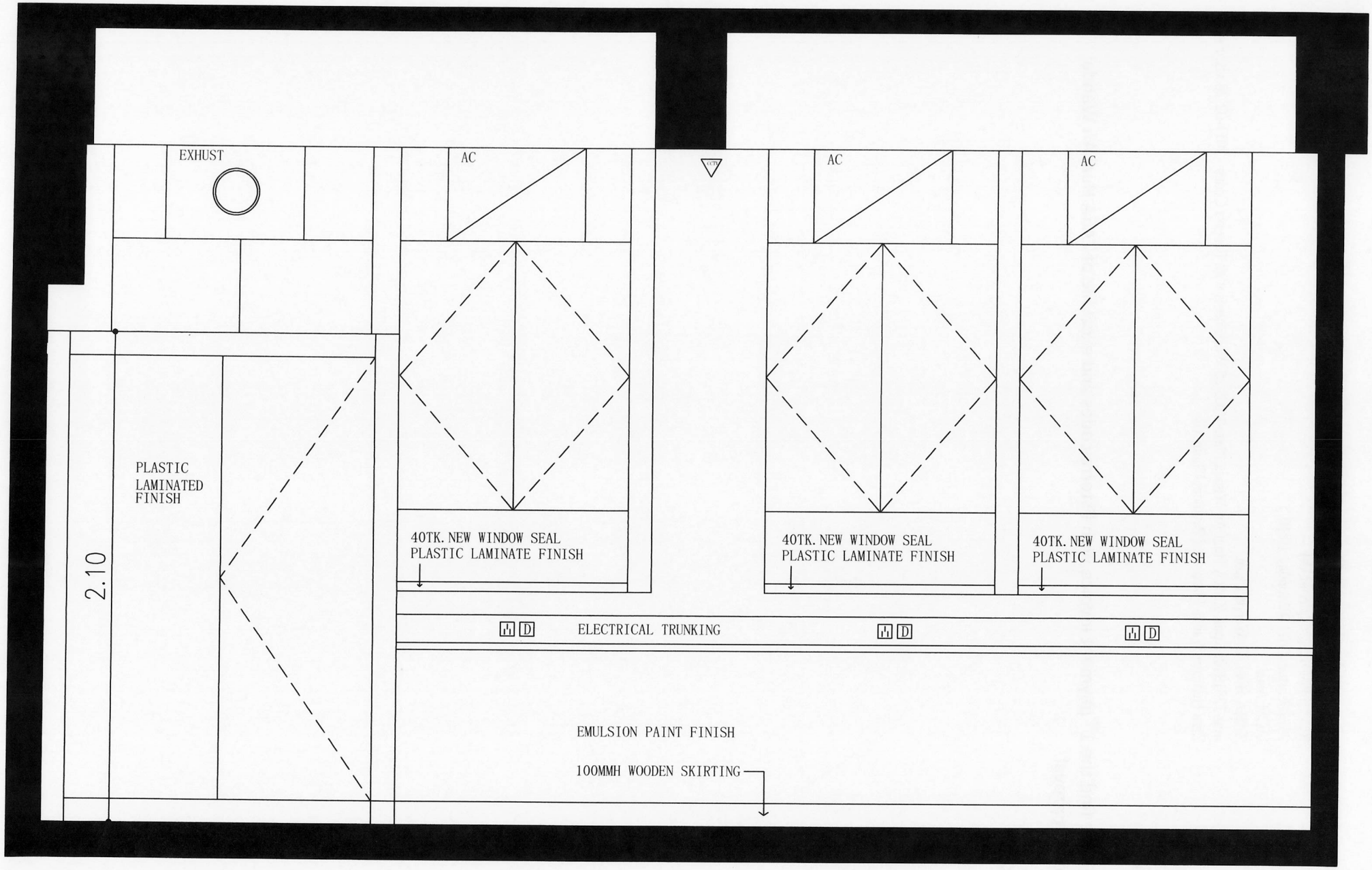

ELEVATION DD

(F1)

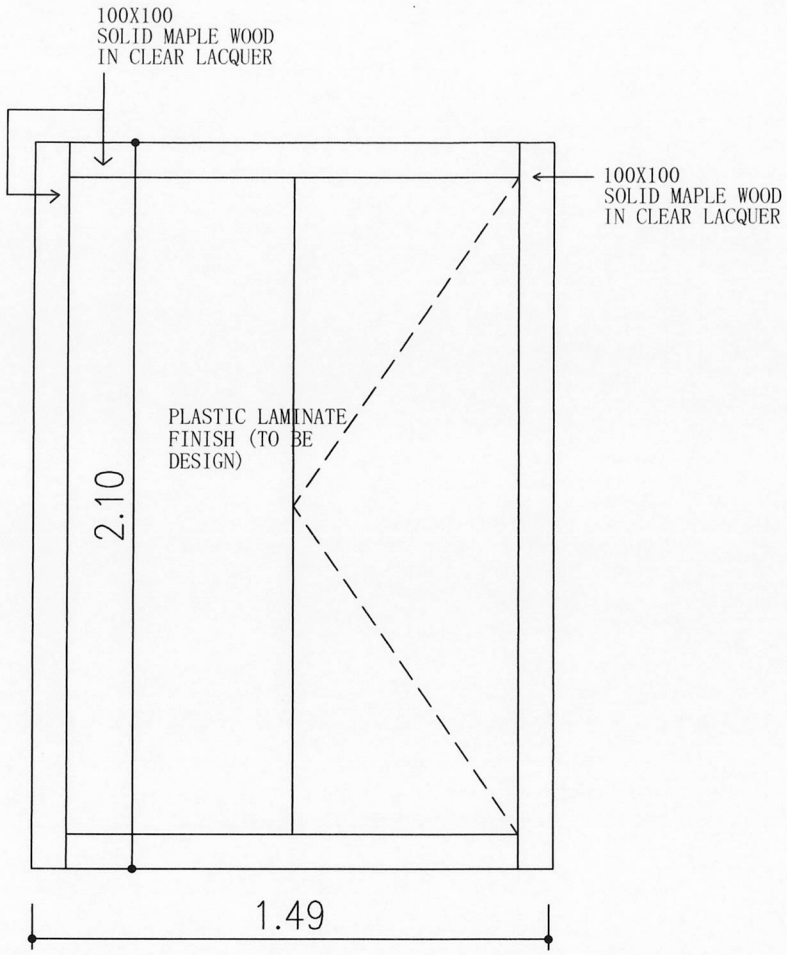
100X100
SOLID MAPLE WOOD
IN CLEAR LACQUER
100X100
SOLID MAPLE WOOD
IN CLEAR LACQUER
PLASTIC LAMINATE
FINISH (TO BE
DESIGN)
2.10
1.49

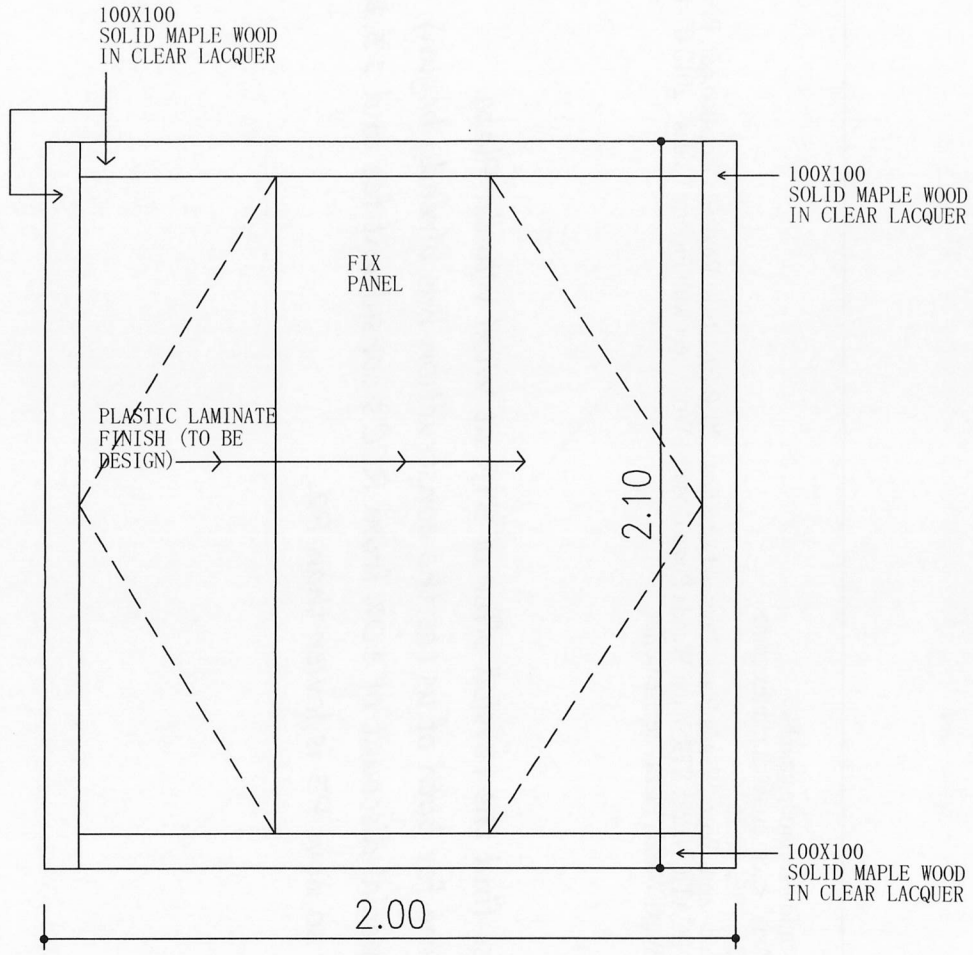
100X100
SOLID MAPLE WOOD
IN CLEAR LACQUER
100X100
SOLID MAPLE WOOD
IN CLEAR LACQUER
FIX
PANEL
PLASTIC LAMINATE
FINISH (TO BE
DESIGN)
2.10
100X100
SOLID MAPLE WOOD
IN CLEAR LACQUER
2.00

(F2)

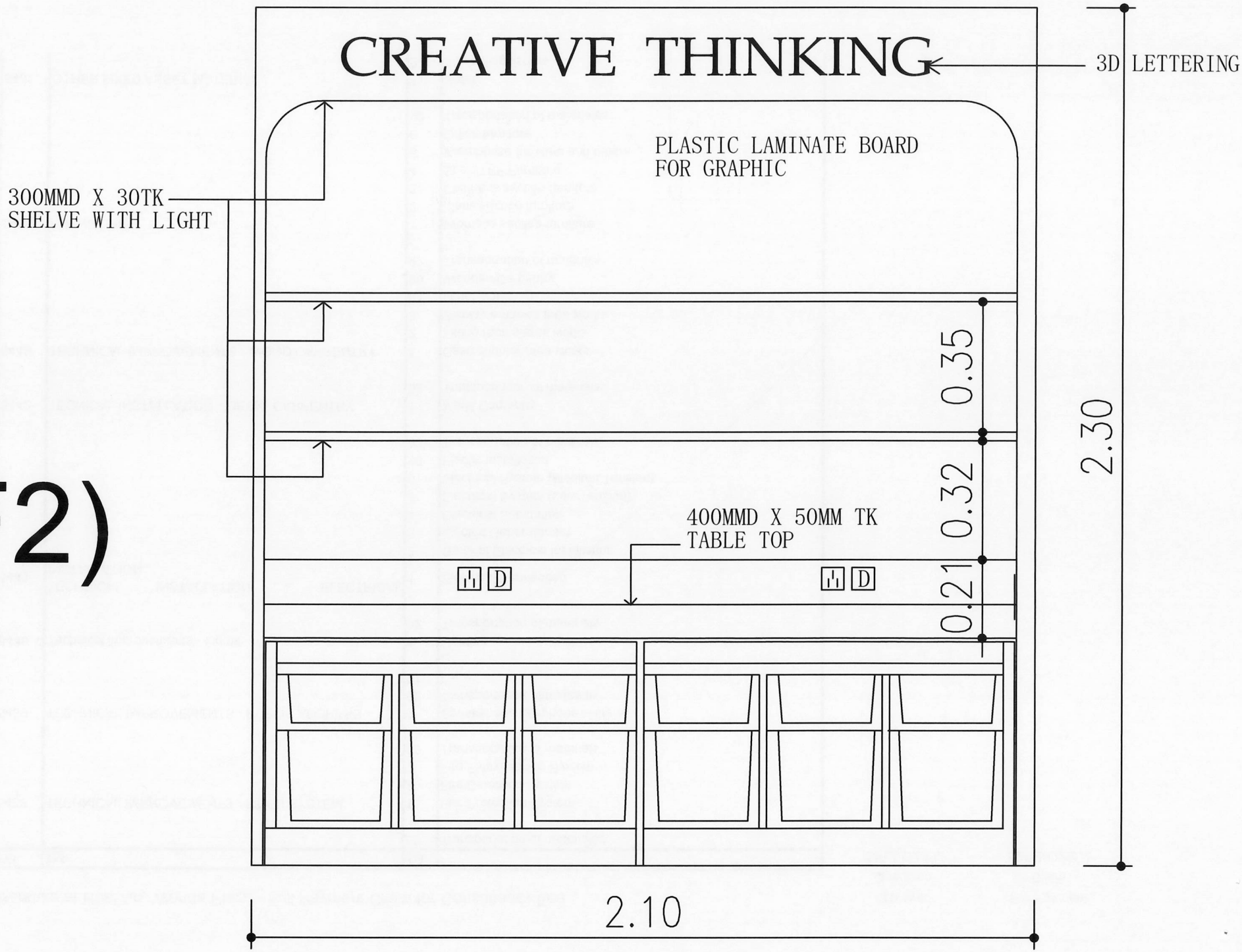
CREATIVE THINKING
3D LETTERING
PLASTIC LAMINATE BOARD
FOR GRAPHIC
300MMD X 30TK
SHELVE WITH LIGHT
0.35
0.32
0.21
2.30
400MMD X 50MM TK
TABLE TOP
D
D
2.10

(F3)

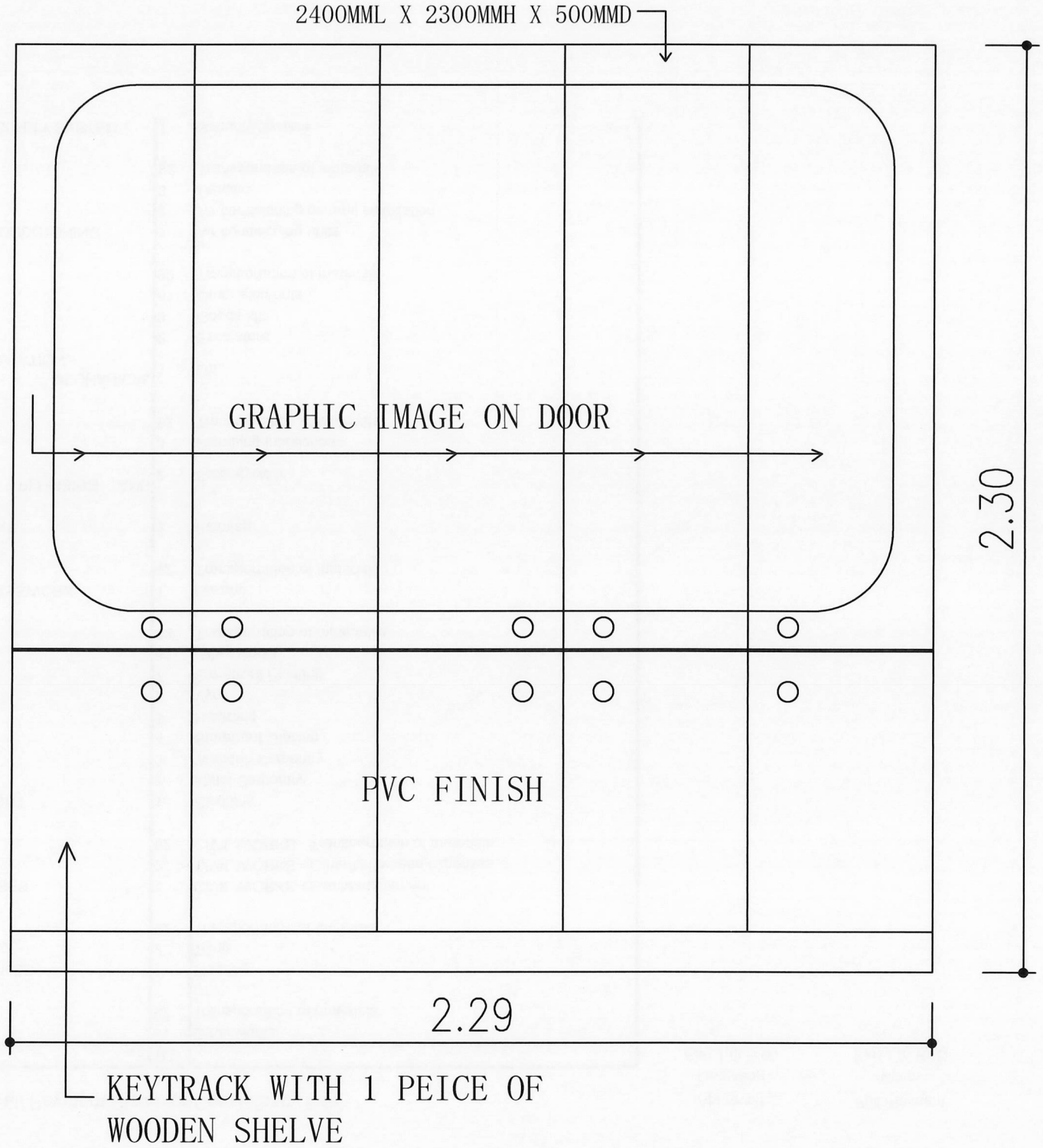
2400MML X 2300MMH X 500MMD
GRAPHIC IMAGE ON DOOR
2.30
PVC FINISH
2.29
KEYTRACK WITH 1 PEICE OF
WOODEN SHELVE

(F4)

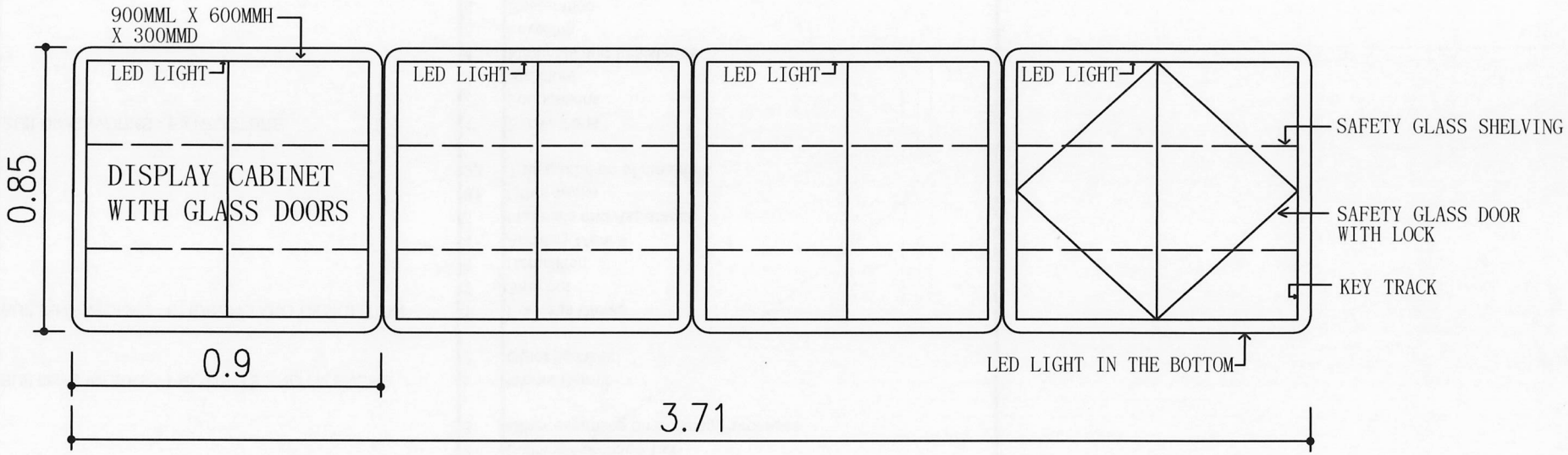
900MML X 600MMH
X 300MMD
LED LIGHT
LED LIGHT
LED LIGHT
LED LIGHT
DISPLAY CABINET
WITH GLASS DOORS
0.85
0.9
3.71
SAFETY GLASS SHELVING
SAFETY GLASS DOOR
WITH LOCK
KEY TRACK
LED LIGHT IN THE BOTTOM

(F5)

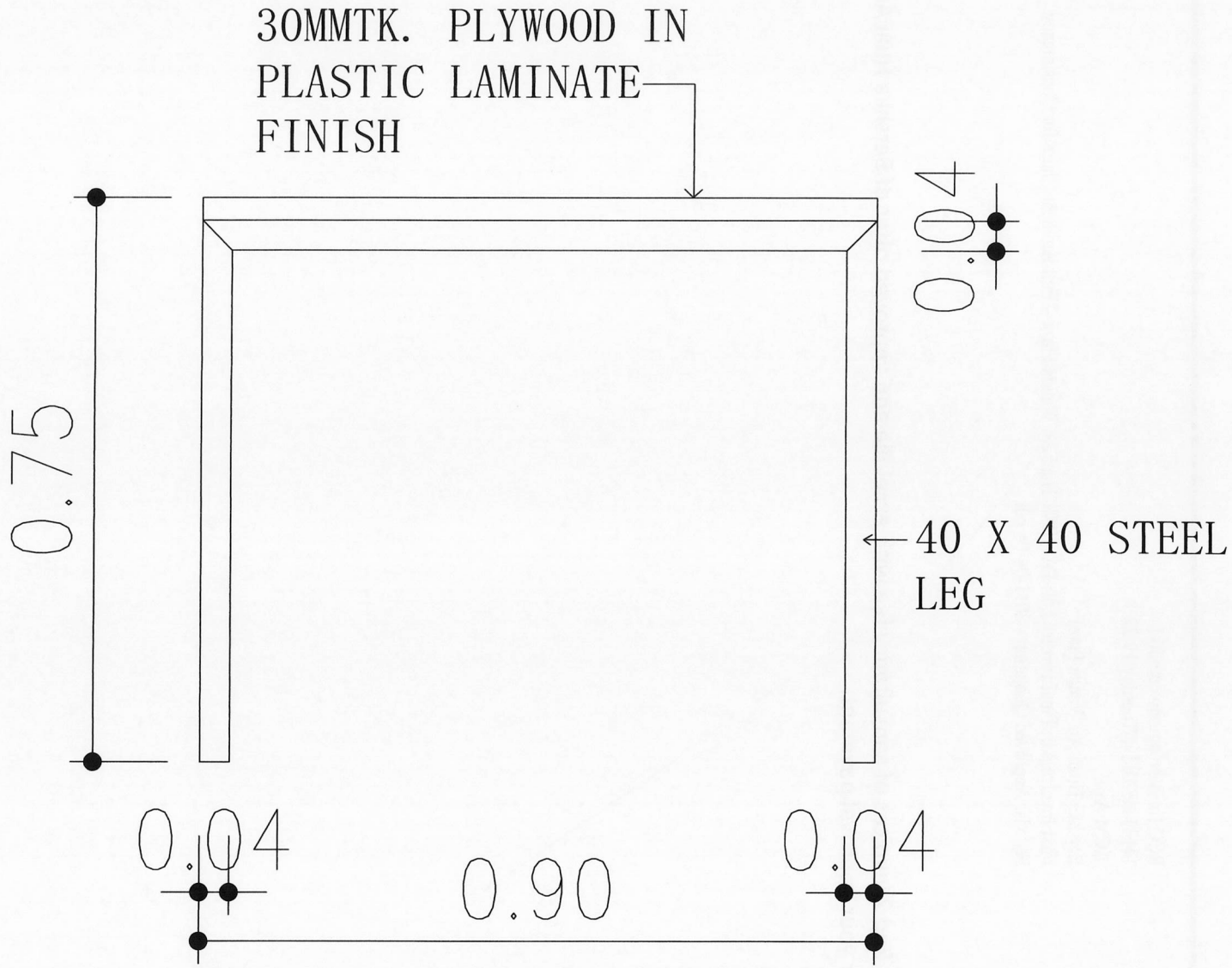

900 X 500 TABLE

(F6)

700DX1400WX700H
FOLDING TABLE
WITH WHEELS